防水TYPE-C-USB AF

质量赢信誉 信誉得效益
Quality wins reputation, reputation gains benefits

TYPE-C 16P母座防水IPX8 立式插板 L=6.8 舌头外露0.95（粉末金外壳） XL- ATCF-16-005

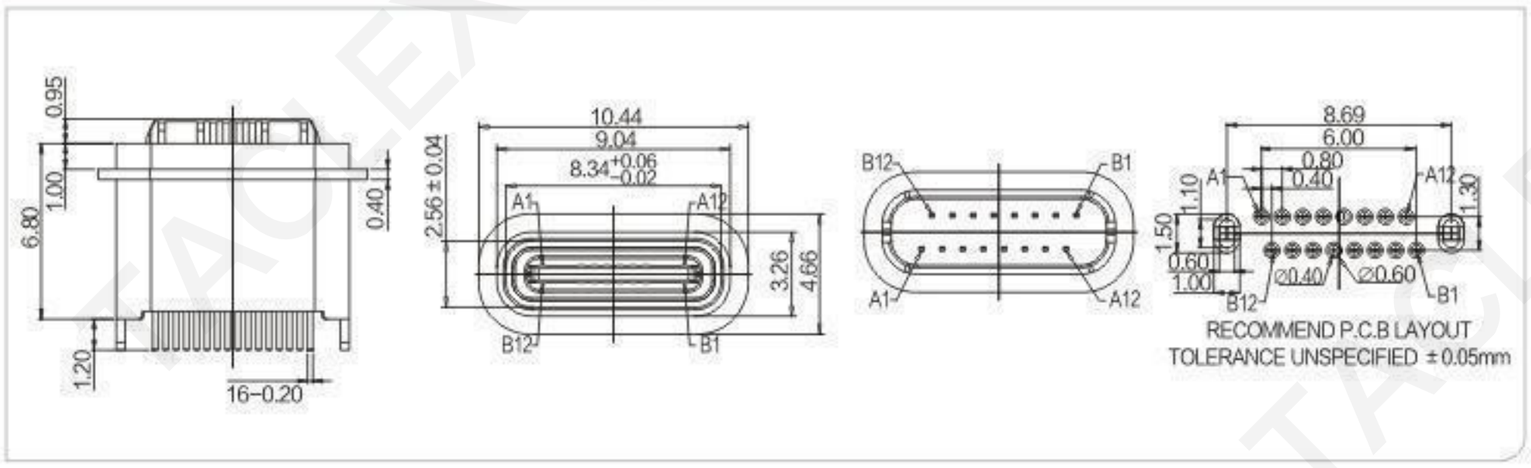

BTCF-16-005 TYPE CF 16P单排SMT 四脚沉板 脚距11.30 H=7.6 防水拉伸壳 XL- BTCF-16-005

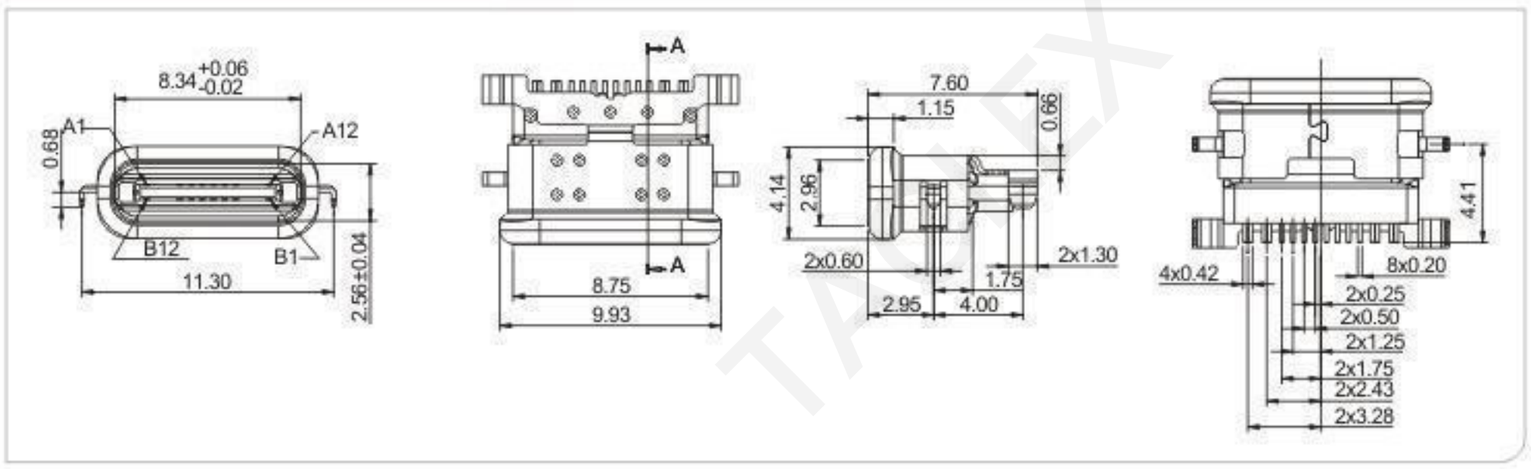

TYPE-C 16P母座防水IPX8 立式贴板 L=6.8舌头外露0.95（粉末金外壳） XL- ATCF-16-006

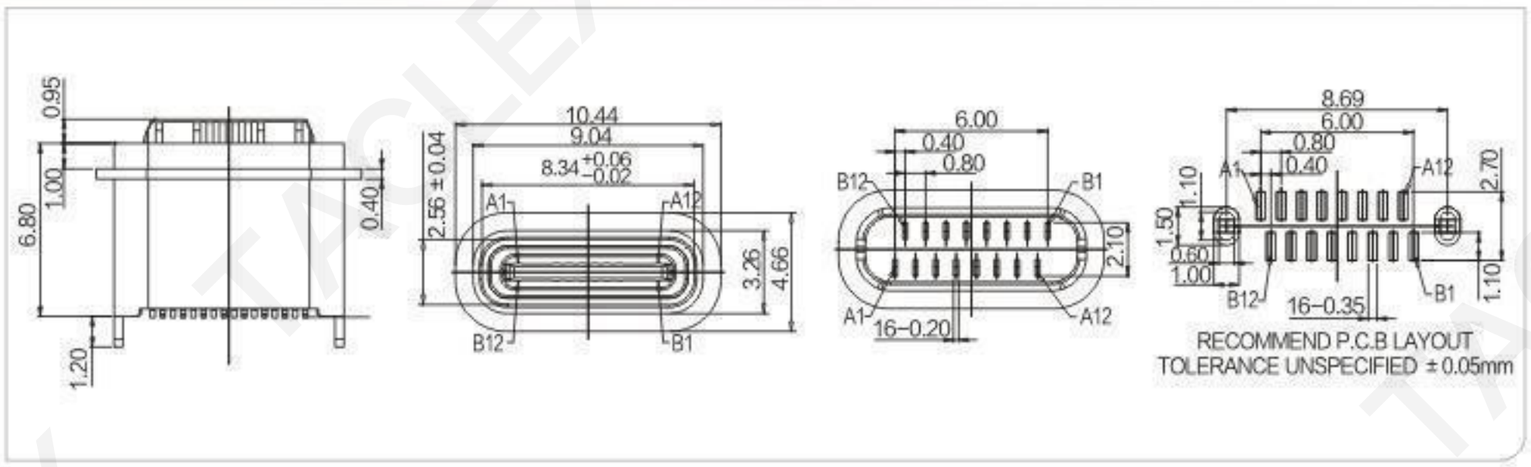

TYPE-C 16P母座防水XIP8 沉板1.6 L=6.5舌头外露0.95（粉末金外壳带螺） XL- ATCF-16-007

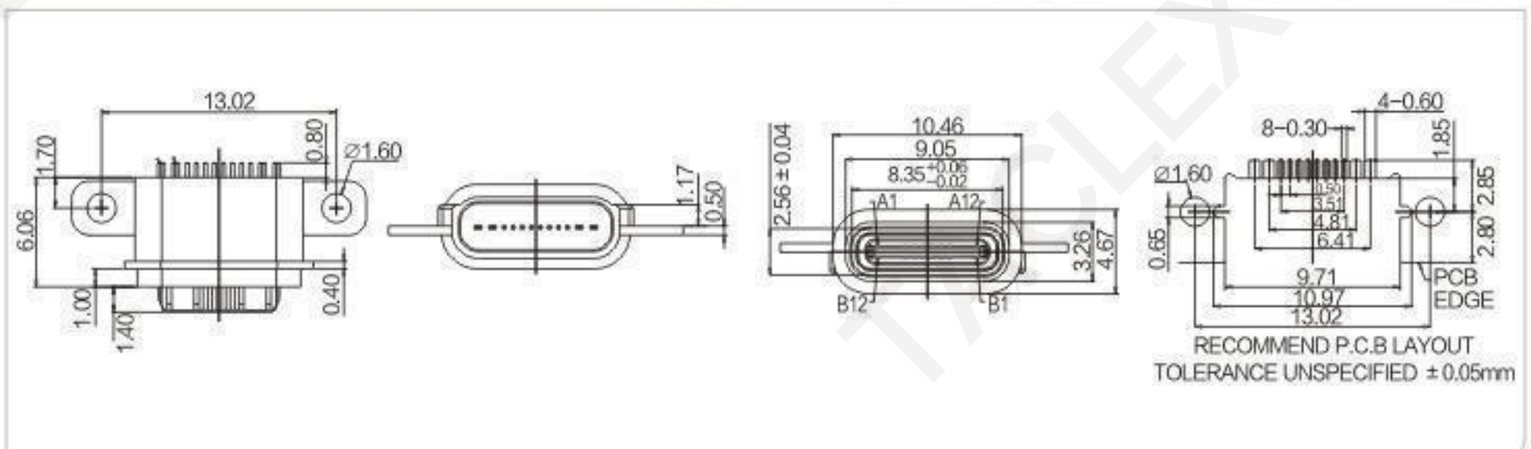
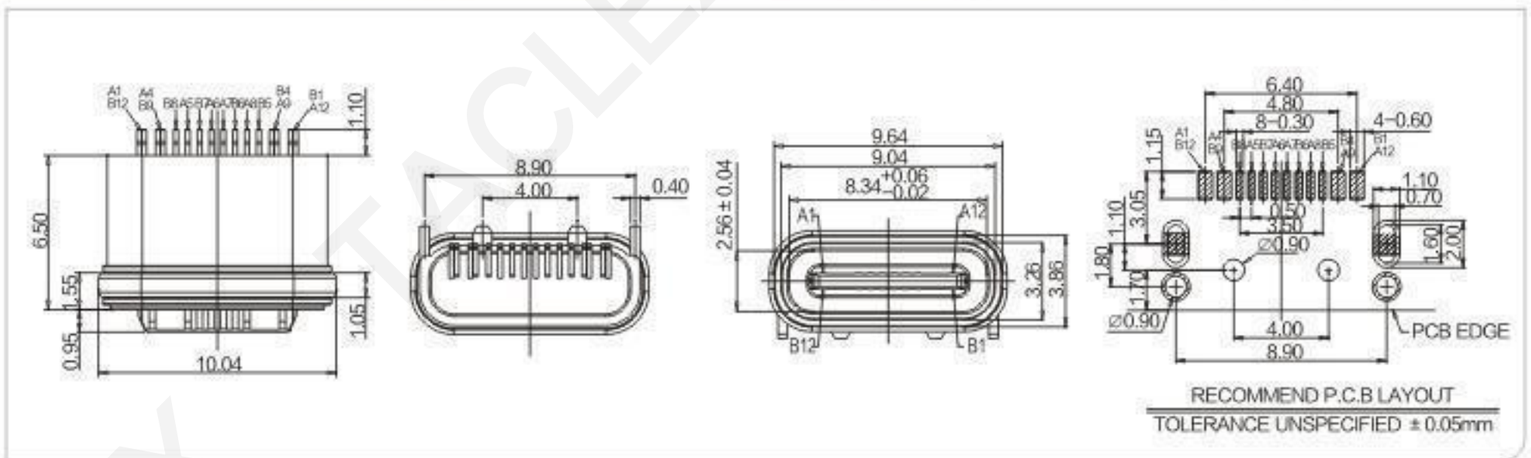
TYPE-C 16母座防水IPX8 板上贴板四脚插 粉末冶金外壳U型口L=6.50 舌头外露0.95 XL- ATCF-16-009