防水TYPE-C F 6P锁壳式SMT 8.7L

XL- ATCF-06-035

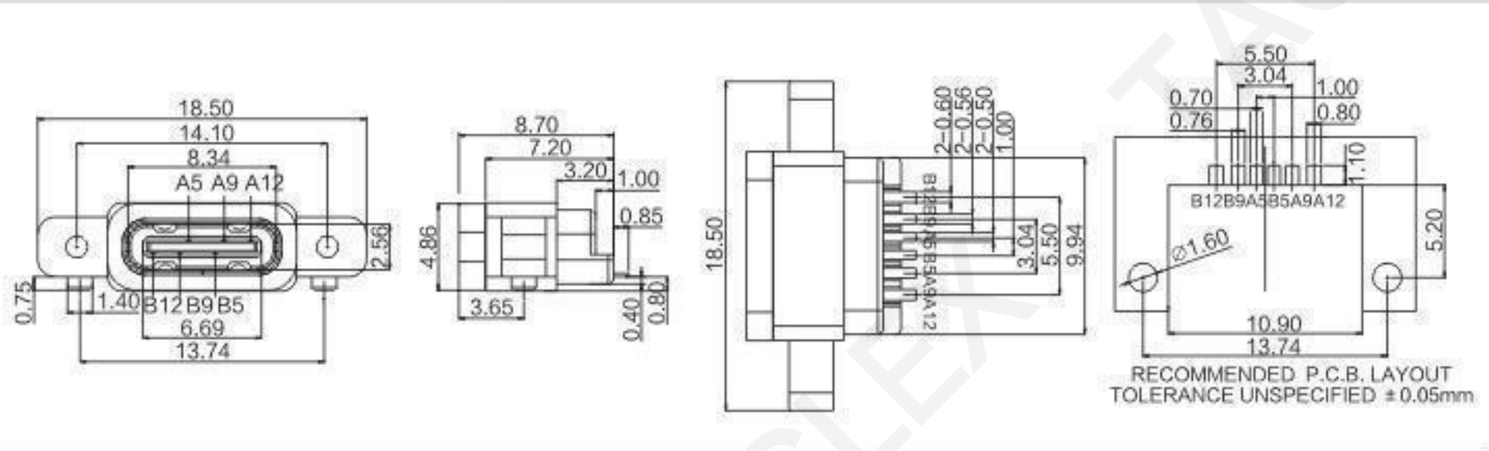

TYPE -C-6P 防水母座立式贴板H=6.0-6.8-8.8-9.3-10.0-10.5-11.0

XL- ATCF-06-061

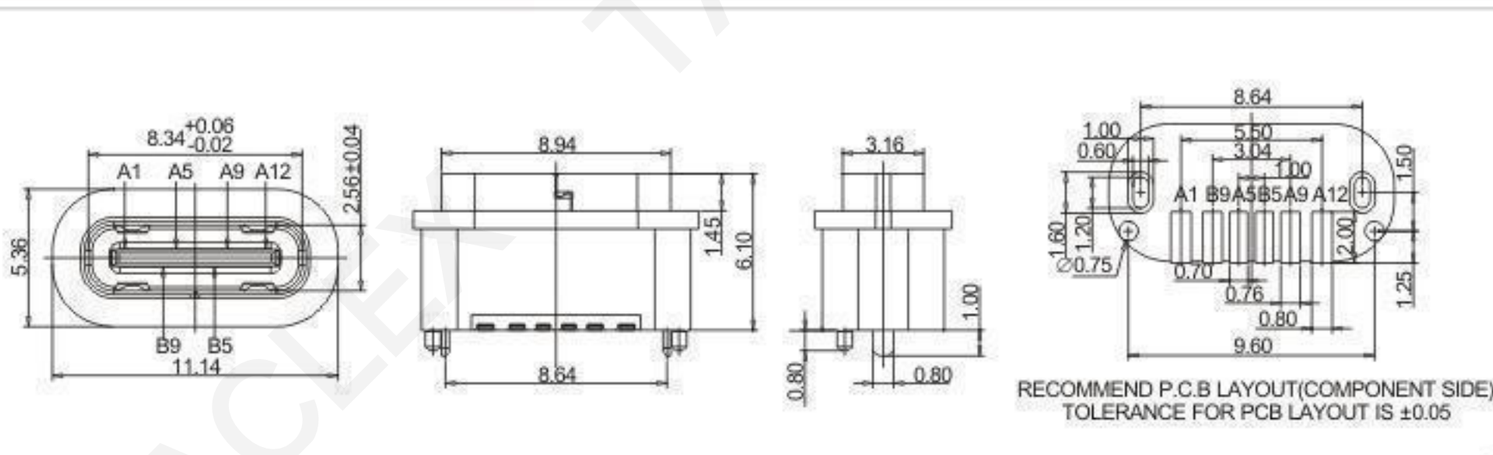

ATCF-06-075 TYPE C 6P 防水母座立式插板H=6.0-6.8-8.8-9.3-10.0-10.5-11.0

XL- ATCF-06-075

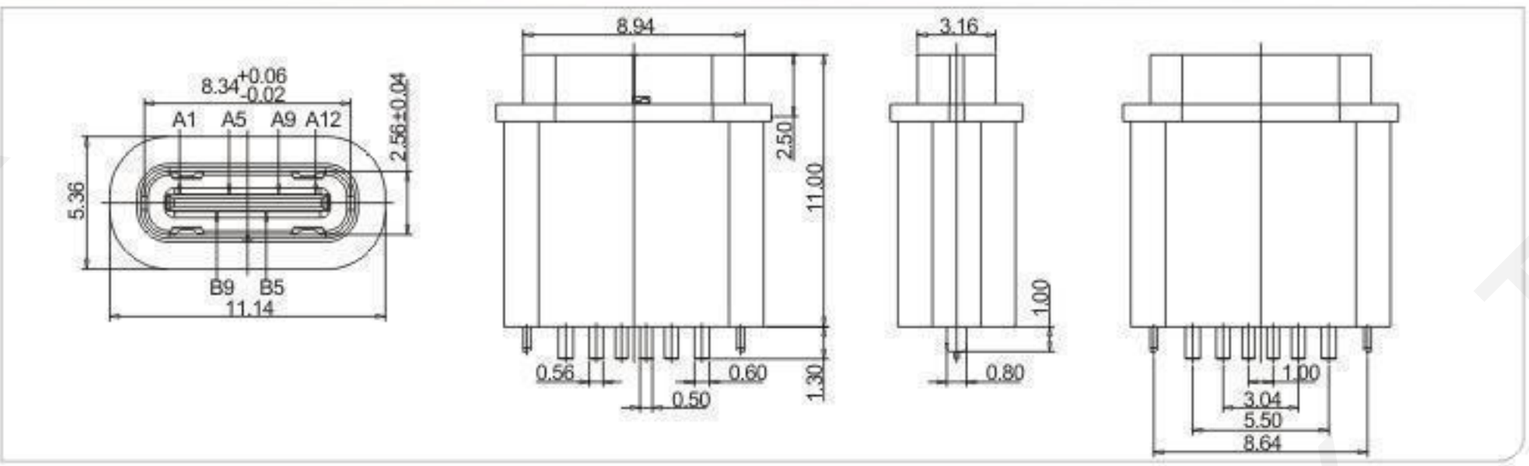

TYPE C-7P 防水母座沉板1.6(带PCB)焊线式 L52.5

XL- ATCF-07-001

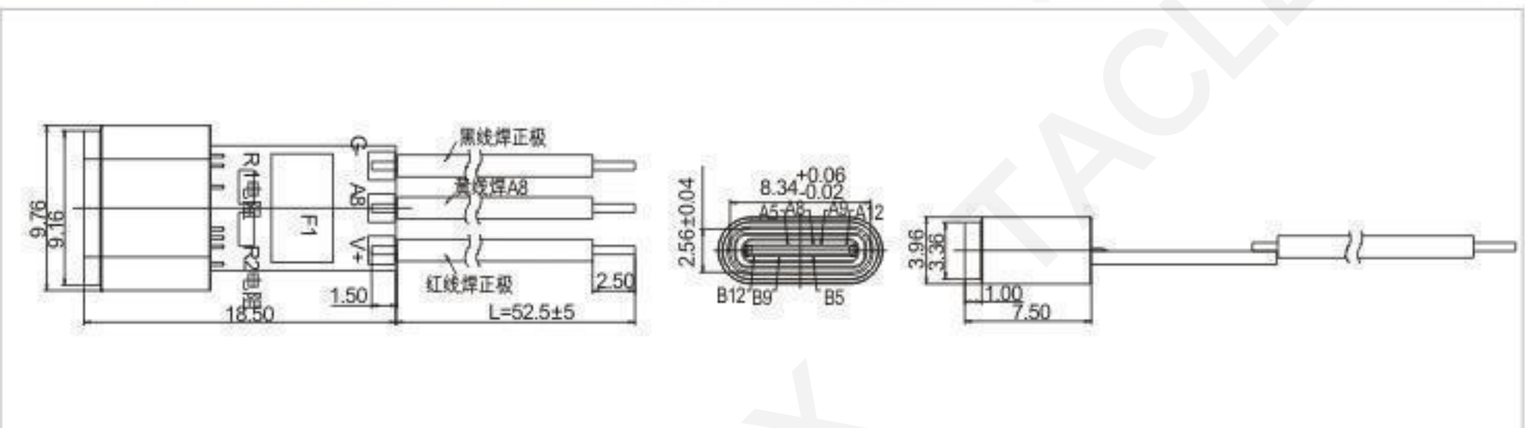

TYPE-C 8P防水母座 沉板带勾两脚不外露
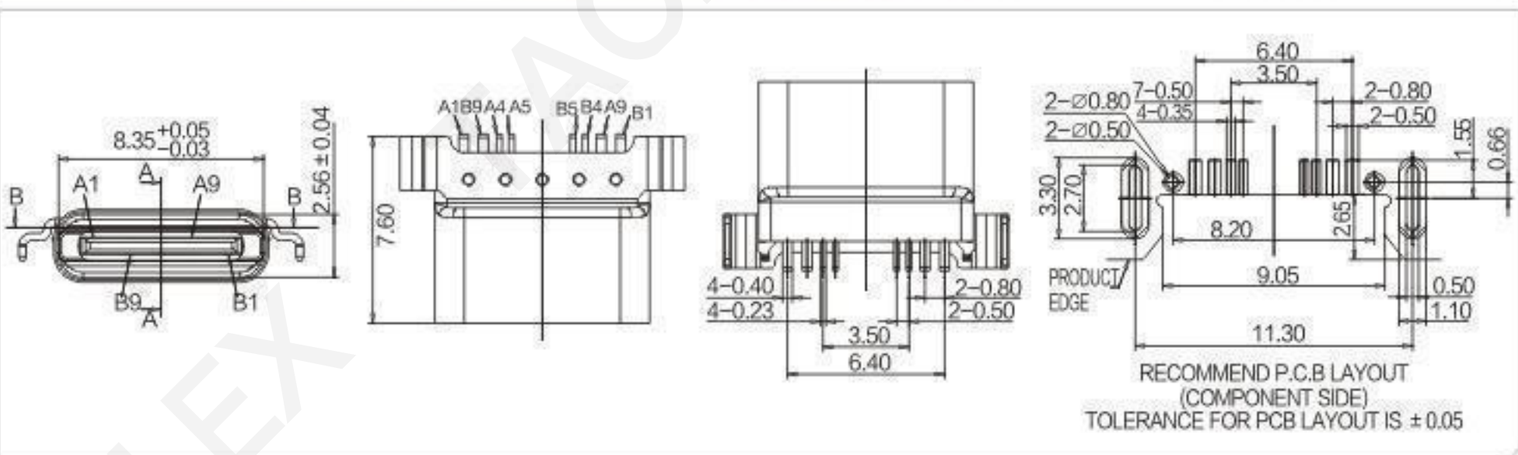
ATCF-08-001