防水TYPE-C-USB AF
防水Micro USB AF
TYPE-C F 2P / 4P
TYPE-C F SERIES 4P / 6P
TYPE-C F 14P / 16P
TYPE-C F 24P
TYPE-C M公头 Micro USB公头
Micro USB母座
USB 3.0母座
USB A型公头 HDMI-DP/Lightning

防水TYPE-C 板上6P贴片母座U型后两脚带柱锌合金款 XL- ATCF-06-012

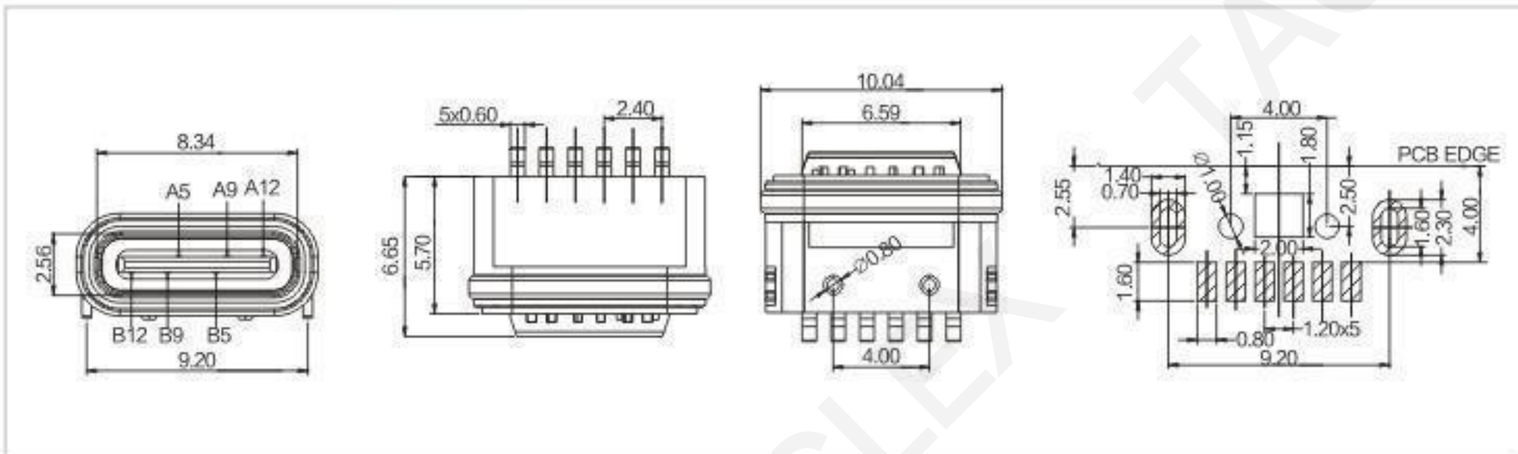

防水TYPE-C F 6P立式贴片两脚插两脚贴SMT 缩口式6.15H XL-ATCF-06-013

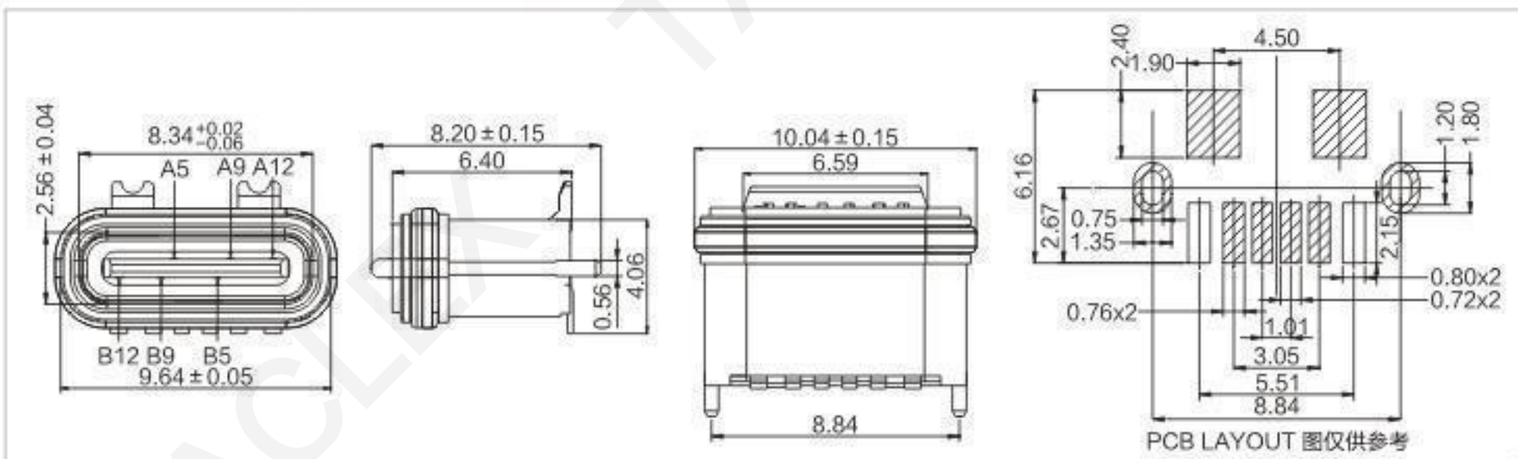

TYPE-C 6P母座防水IPX8 沉板0.8/1.2/1.6 粉末冶金外壳L=6.70 舌头外露0.75 XL-ATCF-06-014

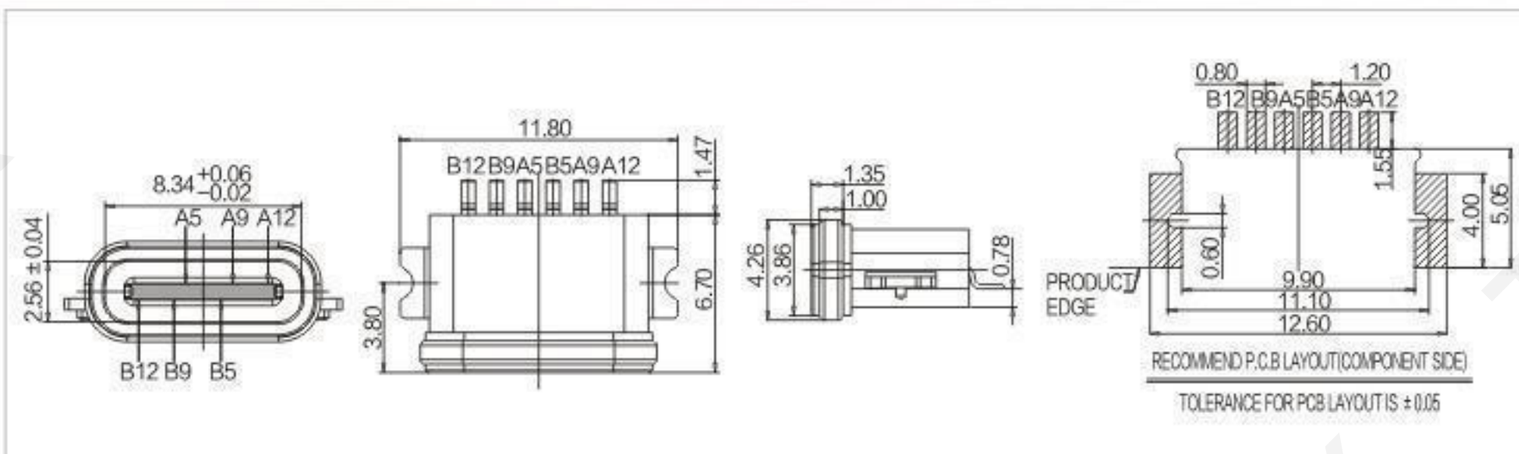

防水TYPE-C F 6P沉板0.55四脚插板SMT 8.2L XL- ATCF-06-015

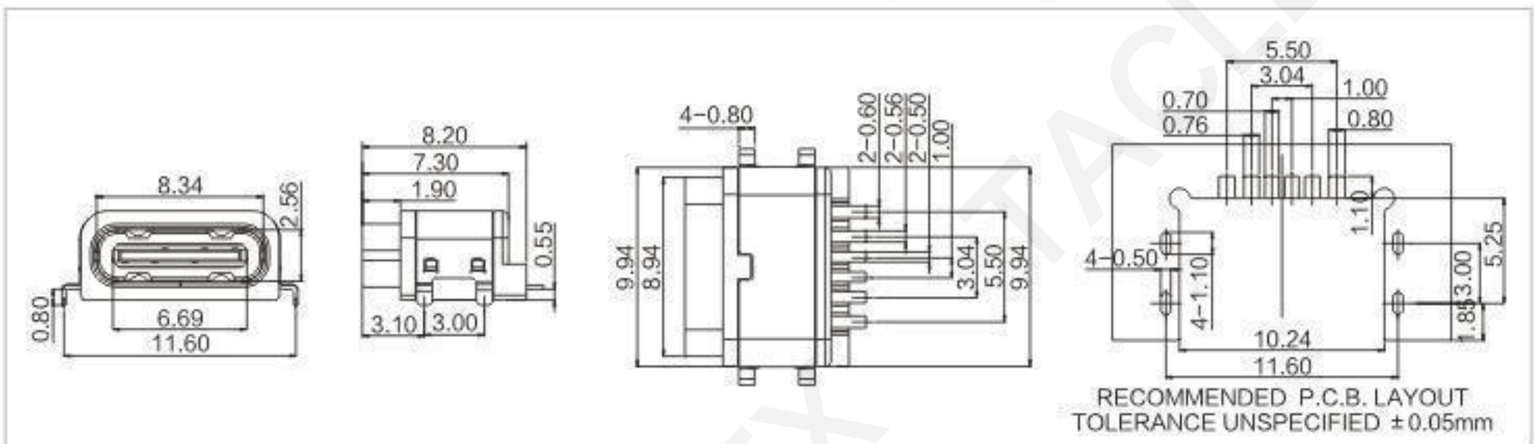
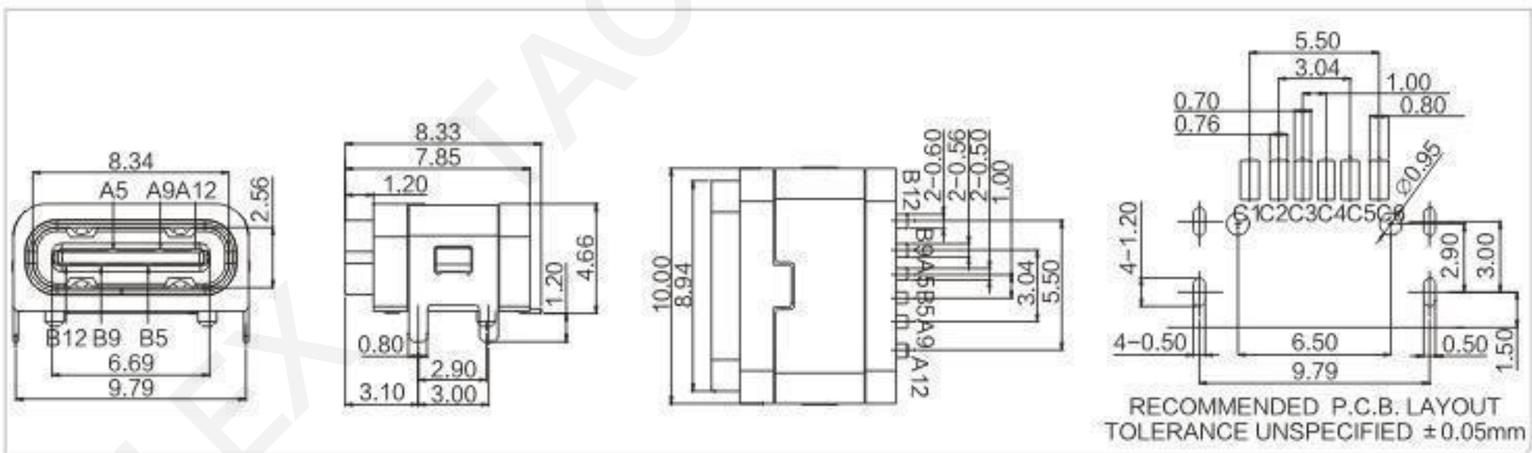
防水TYPE-C F 6P板上四脚插板SMT 7.85L XL- ATCF-06-016